Elektromagnetischer Schwingkreis (erzwungen)

Der Stromkreis wird an eine Spannungsquelle angeschlossen (Wechselspannung). Dieses Mal wird die Spannungsquelle nicht vom LCR-Schwingkreis getrennt. Ist nun die Anregungsfrequenz der Wechselspannung U (t), so schwingt das System mit der Anregungsfrequenz f_A und nicht mit seiner Eigenfrequenz f_E.

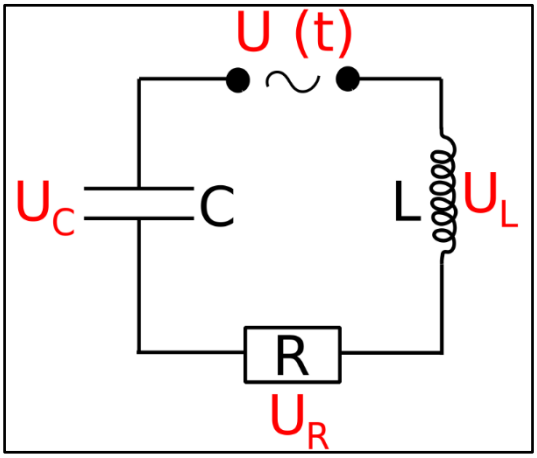

Aufgabe
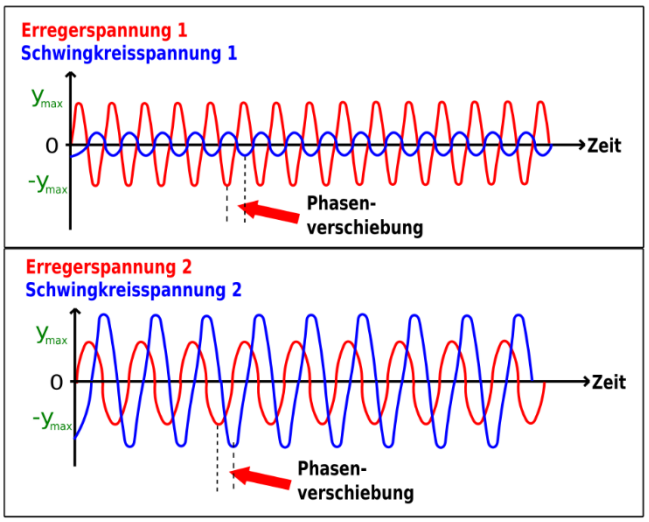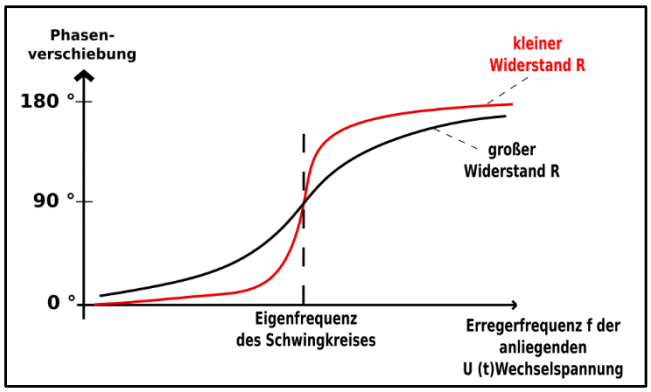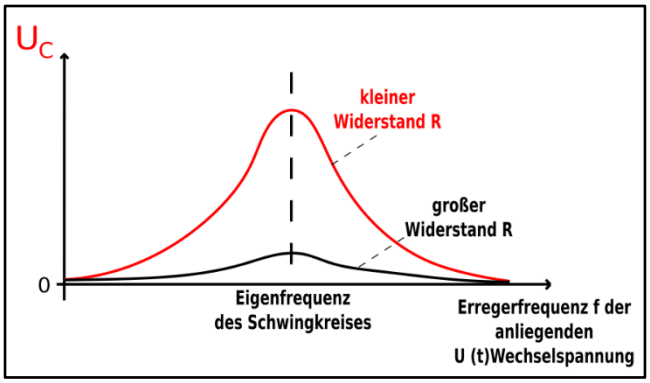
Erkläre die Diagramme und den Begriff der Resonanz!